MODULI IDRAULICI E SISTEMI

IMIT
IMIT CONTROL SYSTEM

www.imit.it
Via Varallo Pombia, 19
28053 Castelletto Ticino (NO) - Italia
tel. +39 0331 941600
fax +39 0331 973100
e-mail: info@imit.it

600197 2018

WATERLINK WLS4

Modulo idraulico per disaccoppiamento tra caldaia e caminetti/stufe – solo riscaldamento

WATERLINK WLS4 - 4 tubi, 1 circolatore, valvola deviatrice 3 vie, scambiatore 34 piastre (cod.561595) o 40 piastre (cod.561597) <u>senza regolatore e coperchio protettivo</u>

WATERLINK WLS4 - 4 tubi, 1 circolatore, valvola deviatrice 3 vie, scambiatore 34 piastre (cod.561591) o 40 piastre (cod.561593) <u>con coperchio protettivo e senza regolatore</u>

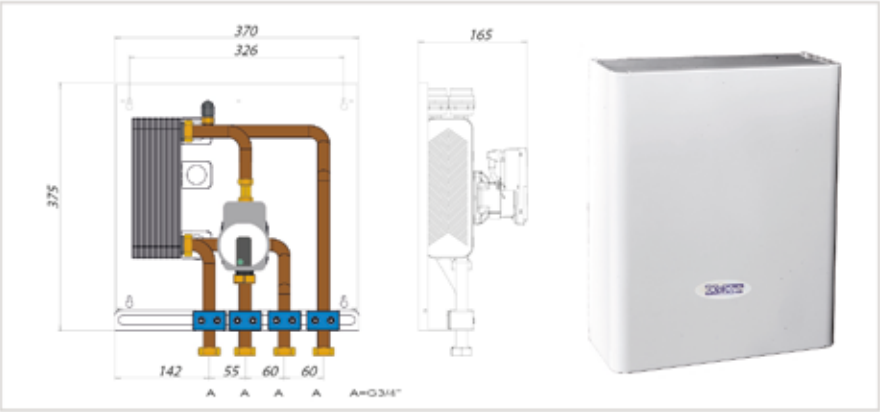

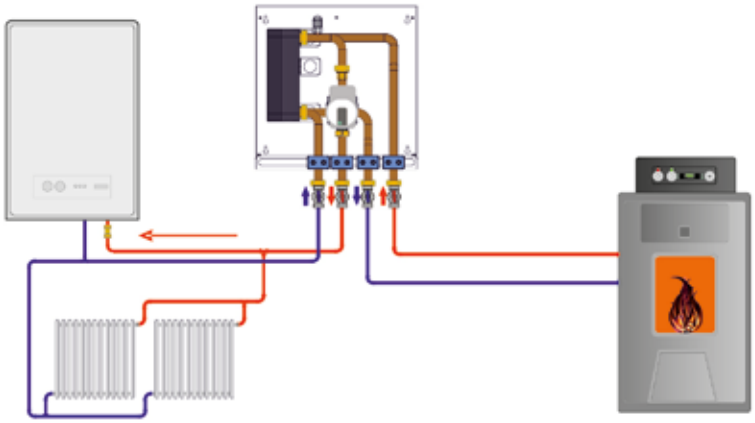

CARATTERISTICHE TECNICHE

Tensione di alimentazione = 230V/50Hz
Potenza max assorbita = 50W
Temperatura acqua di esercizio = 0÷95°C
Temperatura ambiente di lavoro = 0÷50°C
Temperatura di stoccaggio = 0÷60°C
Pressione max fluido = 3 bar
Grado di protezione = IP 00
Collegamento idraulico:
4 tubi, raccordi filettati da 3/4" femmina

WATERLINK WLS4 - 4 tubi, 2 circolatori, valvola deviatrice 3 vie, scambiatore 34 piastre (cod.561596) o 40 piastre (cod.561598) <u>senza regolatore e coperchio protettivo</u>

WATERLINK WLS4 - 4 tubi, 2 circolatori, valvola deviatrice 3 vie, scambiatore 34 piastre (cod.561592) o 40 piastre (cod.561594) <u>con coperchio protettivo e senza regolatore</u>

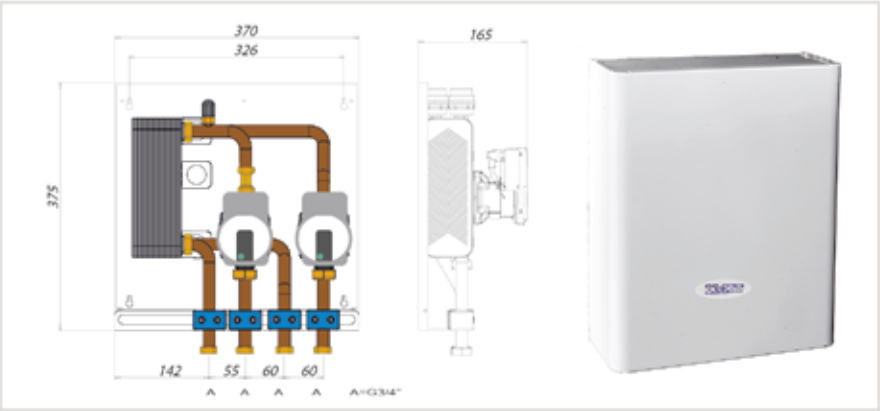

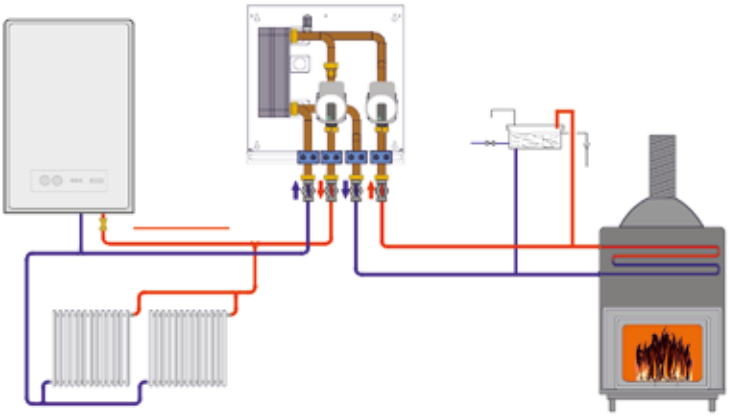

CARATTERISTICHE TECNICHE

Tensione di alimentazione = 230V/50Hz
Potenza max assorbita = 100W
Temperatura acqua di esercizio = 0÷95°C
Temperatura ambiente di lavoro = 0÷50°C
Temperatura di stoccaggio = 0÷60°C
Pressione max del fluido = 3 bar
Grado di protezione = IP 00
Collegamento idraulico:
4 tubi, raccordi filettati da 3/4" femmina

WATERLINK WTL4

Modulo idraulico per disaccoppiamento tra caldaia e caminetti/stufe – solo riscaldamento

WATERLINK WTL4 cod.561552 - 4 tubi, 1 circolatore,
valvola deviatrice 3 vie, scambiatore 34 piastre,
completo di regolatore FIRE WATER HID e coperchio protettivo

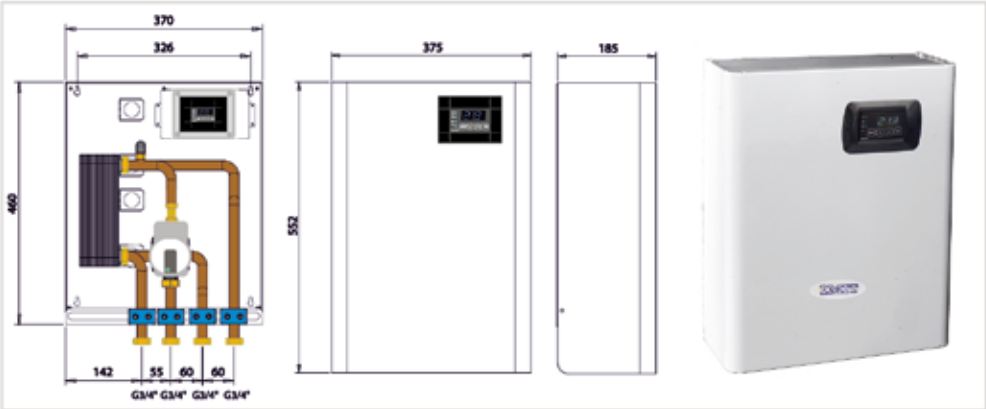

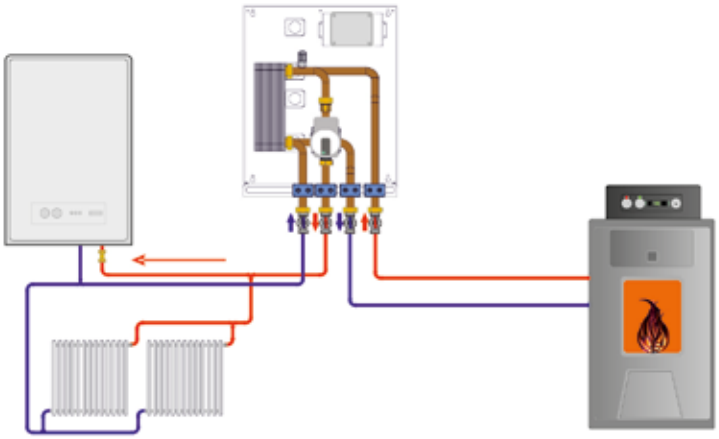

CARATTERISTICHE TECNICHE

Tensione di alimentazione = 230V/50Hz
Potenza max assorbita = 50W
Temperatura acqua di esercizio = 0÷95°C
Temperatura ambiente di lavoro = 0÷50°C
Temperatura di stoccaggio = 0÷60°C
Pressione max fluido = 3 bar
Grado di protezione = IP 00
Collegamento idraulico:
4 tubi, raccordi filettati da 3/4" femmina

WATERLINK WTL4 - 4 tubi, 2 circolatori, valvola deviatrice 3 vie, scambiatore 34 piastre (cod.561596) o 40 piastre (cod.561598) senza regolatore e coperchio protettivo

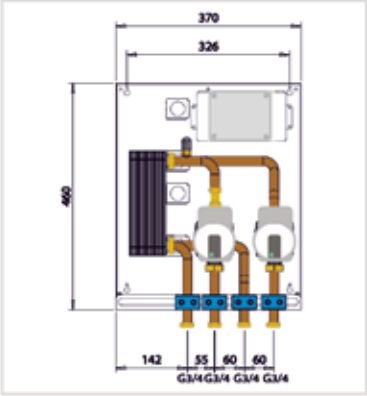

WATERLINK WTL4 - 4 tubi, 2 circolatori, valvola deviatrice 3 vie, scambiatore 34 piastre (cod.561553) o 40 piastre (cod.561560) completo di regolatore FIRE WATER HID e coperchio protettivo

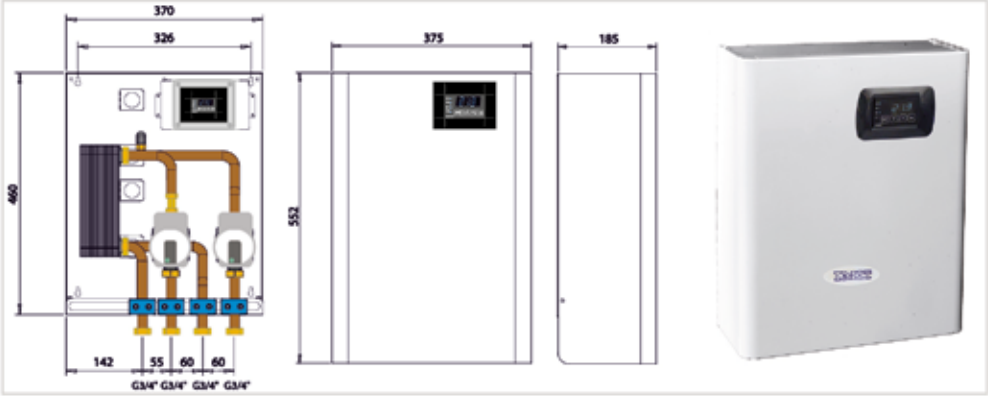

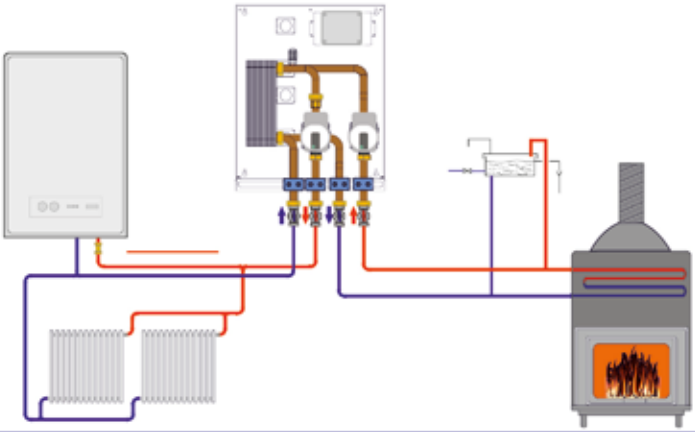

CARATTERISTICHE TECNICHE

Tensione di alimentazione = 230V/50Hz
Potenza max assorbita = 100W
Temperatura acqua di esercizio = 0÷95°C
Temperatura ambiente di lavoro = 0÷50°C
Temperatura di stoccaggio = 0÷60°C
Pressione max del fluido = 3 bar
Grado di protezione = IP 00
Collegamento idraulico:
4 tubi, raccordi filettati da 3/4" femmina

WATERLINK

Modulo idraulico per disaccoppiamento tra caldaia e caminetti/stufe – solo riscaldamento

WATERLINK WTL6 cod.561554 - 6 tubi, 1 circolatore, valvola deviatrice 3 vie, scambiatore 34 piastre, completo di regolatore FIRE WATER HID e coperchio protettivo

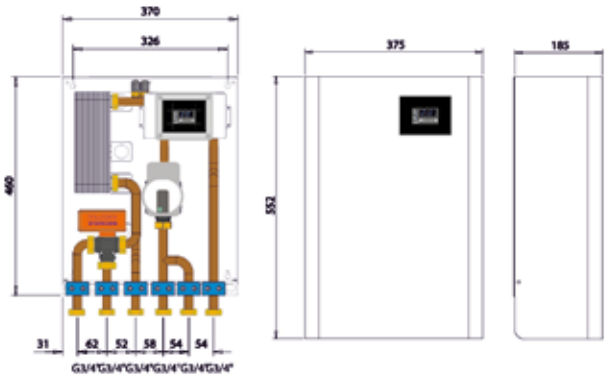

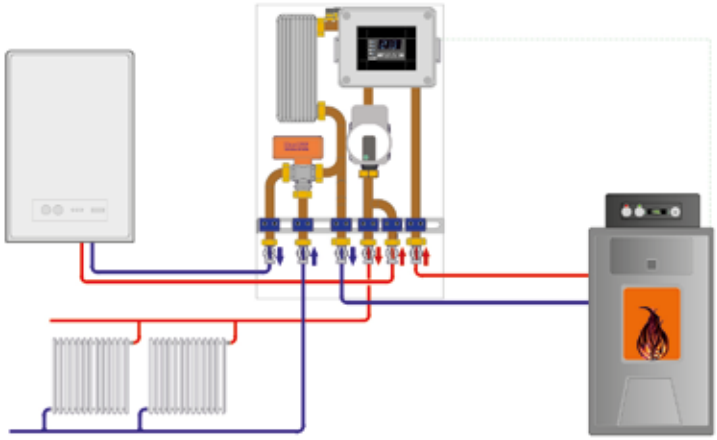

CARATTERISTICHE TECNICHE
Tensione di alimentazione = 230V/50Hz
Potenza max assorbita = 50W
Sonda temperatura acqua = NTC 1%
Temperatura acqua di esercizio = 0÷95°C
Massima temperatura sonda acqua = 150°C
Temperatura ambiente di lavoro = 0÷50°C
Temperatura di stoccaggio = 0÷60°C
Pressione max del fluido = 3 bar
Grado di protezione = IP X4D
Collegamento idraulico:
6 tubi, raccordi filettati da 3/4" femmina

WATERLINK WTL6 cod.561555 - 6 tubi, 2 circolatori, valvola deviatrice 3 vie, scambiatore 34 piastre, completo di regolatore FIRE WATER HID e coperchio protettivo

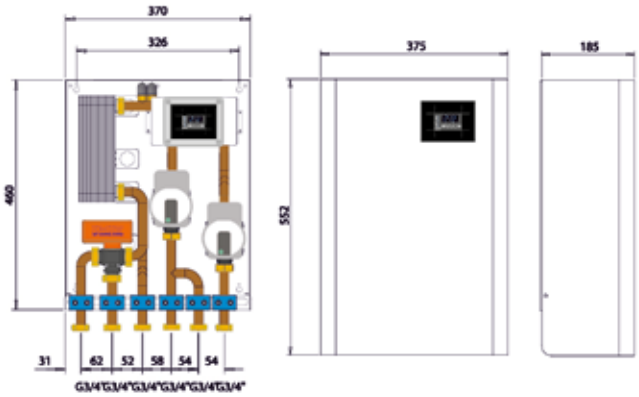

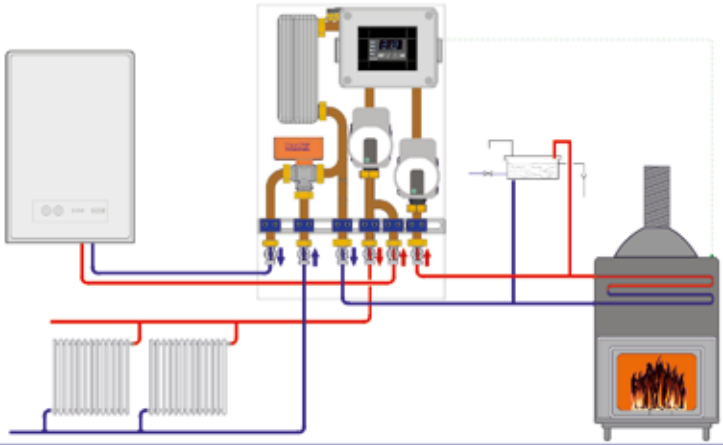

CARATTERISTICHE TECNICHE
Tensione di alimentazione = 230V/50Hz
Potenza max assorbita = 50W
Sonda temperatura acqua = NTC 1%
Temperatura acqua di esercizio = 0÷95°C
Massima temperatura sonda acqua = 150°C
Temperatura ambiente di lavoro = 0÷50°C
Temperatura di stoccaggio = 0÷60°C
Pressione max del fluido = 3 bar
Grado di protezione = IP X4D
Collegamento idraulico:
6 tubi, raccordi filettati da 3/4" femmina

WATERCOMBI

Modulo idraulico per disaccoppiamento tra caldaia e caminetti/stufe con produzione acqua calda sanitaria (ACS)

WATERCOMBI WTC7 cod.561556 - 7 tubi, 1 circolatore, valvola deviatrice 3 vie, scambiatori 14 e 30 piastre, completo di regolatore FIRE WATER HID e coperchio protettivo

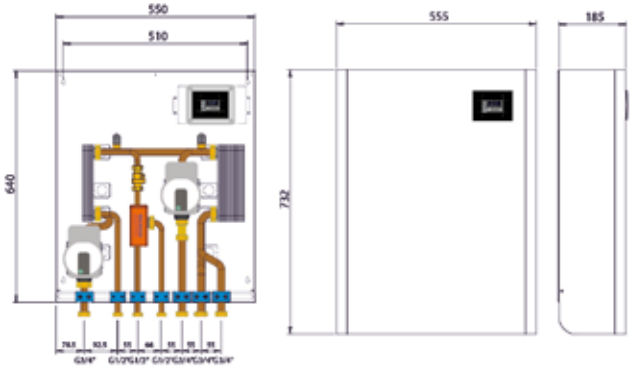

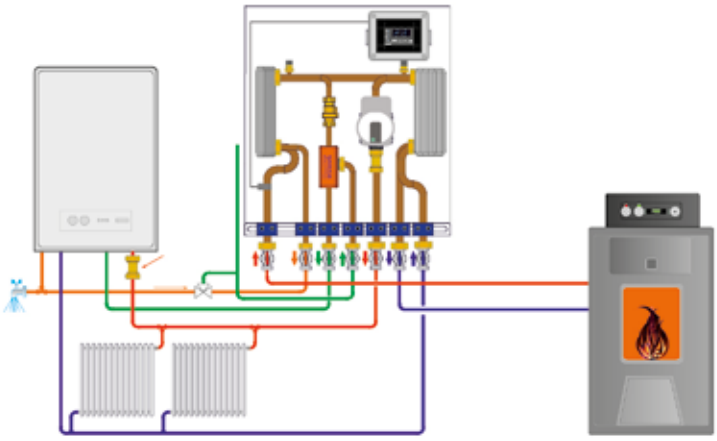

CARATTERISTICHE TECNICHE
Tensione di alimentazione = 230V/50Hz
Potenza max assorbita = 50W
Sonda temperatura acqua = NTC 1%
Temperatura acqua di esercizio = 0÷95°C
Massima temperatura sonda acqua = 150°C
Temperatura ambiente di lavoro = 0÷50°C
Temperatura di stoccaggio = 0÷60°C
Pressione max fluido riscaldamento = 3 bar
Pressione max fluido ACS = 6 bar
Grado di protezione = IP X4D
Collegamento idraulico:
7 tubi, 4 x 3/4" e 3 x 1/2" raccordi filettati femmina.

WATERCOMBI WTC7 cod.561557 - 7 tubi, 2 circolatori, valvola deviatrice 3 vie, scambiatori 14 e 30 piastre, completo di regolatore FIRE WATER HID e coperchio protettivo

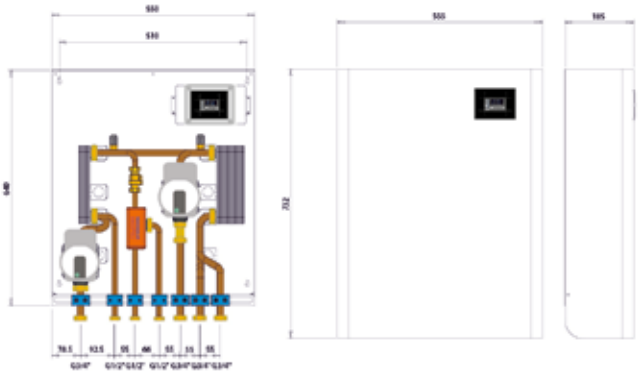

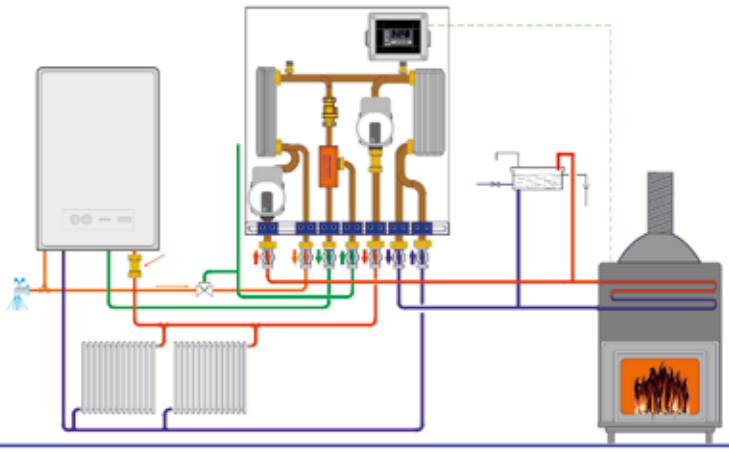

CARATTERISTICHE TECNICHE
Tensione di alimentazione = 230V/50Hz
Potenza max assorbita = 100 W
Sonda temperatura acqua = NTC 1%
Temperatura acqua di esercizio = 0÷95°C
Massima temperatura sonda acqua = 150°C
Temperatura ambiente di lavoro = 0÷50°C
Temperatura di stoccaggio = 0÷60°C
Pressione max fluido riscaldamento = 3 bar
Pressione max fluido ACS = 6 bar
Grado di protezione = IP X4D
Collegamento idraulico:
7 tubi, 4 x 3/4" e 3 x 1/2" raccordi filettati femmina

WATERPUFFER

Modulo idraulico per disaccoppiamento tra caldaia e caminetti/stufe con produzione acqua calda sanitaria (ACS) e accumolo

WATERPUFFER WTP5 cod.561561 - 5 tubi, 1 circolatore, valvola deviatrice 3 vie, scambiatore 34 piastre, completo di regolatore FIRE WATER HID e coperchio protettivo

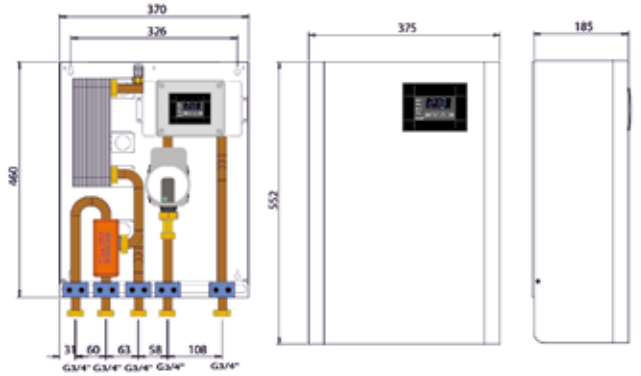

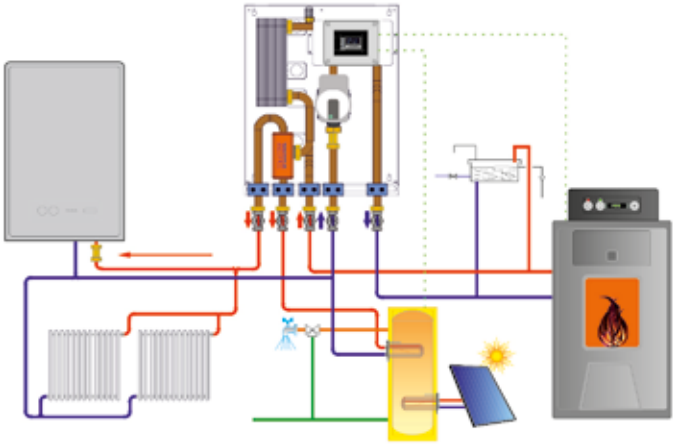

CARATTERISTICHE TECNICHE
Tensione di alimentazione = 230V/50Hz
Potenza max assorbita = 50W
Sonda temperatura acqua = NTC 1%
Temperatura acqua di esercizio = 0÷95°C
Massima temperatura sonda acqua = 150°C
Temperatura ambiente di lavoro = 0÷50°C
Temperatura di stoccaggio = 0÷60°C
Pressione max del fluido = 3 bar
Grado di protezione = IP X4D
Collegamento idraulico:
5 tubi, raccordi filettati da 3/4" femmina

WATERPUFFER WTP5 cod.561562 - 5 tubi, 2 circolatori, valvola deviatrice 3 vie, scambiatore 34 piastre, completo di regolatore FIRE WATER HID e coperchio protettivo

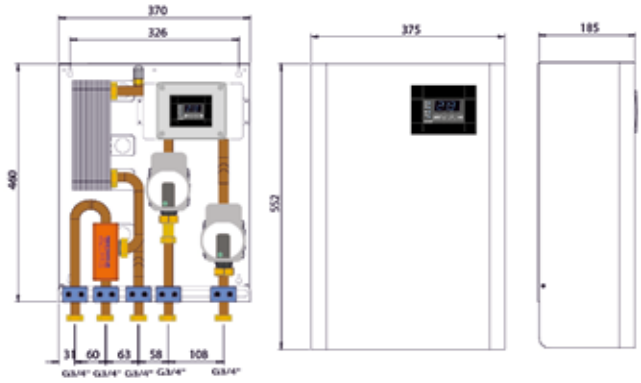

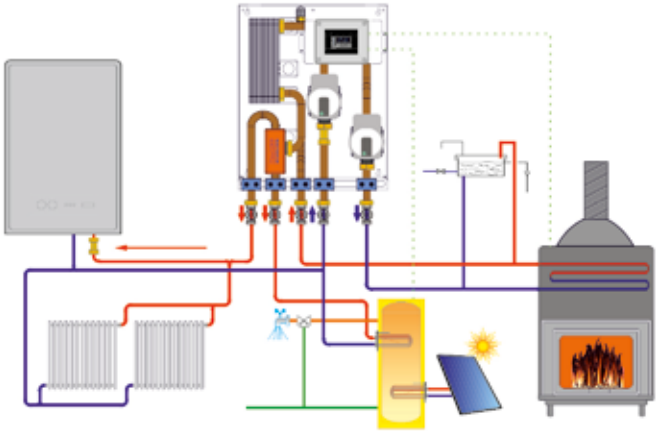

CARATTERISTICHE TECNICHE
Tensione di alimentazione = 230V/50Hz
Potenza max assorbita = 100W
Sonda temperatura acqua = NTC 1%
Temperatura acqua di esercizio = 0÷95°C
Massima temperatura sonda acqua = 150°C
Temperatura ambiente di lavoro = 0÷50°C
Temperatura di stoccaggio = 0÷60°C
Pressione max del fluido = 3 bar
Grado di protezione = IP X4D
Collegamento idraulico:
5 tubi, raccordi filettati da 3/4" femmina

WATERWARM

Moduli idraulici per la gestione del riscaldamento e acqua calda sanitaria (ACS) in abbinamento ad una fonte energetica a biomassa (termocamino/termostufa)

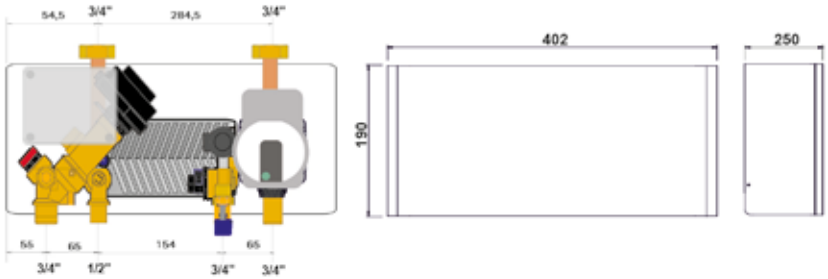

WATERWARM WTW6 cod.561550 - 6 tubi, flussostato, valvola deviatrice 3 vie, scambiatore 14 piastre, completo di morsettiera protetta e coperchio protettivo

CARATTERISTICHE TECNICHE
Tensione di alimentazione = 230V/50Hz
Potenza max assorbita = 10W
Temperatura acqua di esercizio = 0÷95°C
Temperatura ambiente di lavoro = 0÷50°C
Temperatura di stoccaggio = 0÷60°C
Pressione max fluido riscaldamento = 3 bar
Pressione max fluido ACS = 6 bar
Grado di protezione = IP X4D
Collegamento idraulico:
6 tubi + scarico, 1 x 1", 3 x 3/4" e 3 x 1/2" raccordi filettati maschio

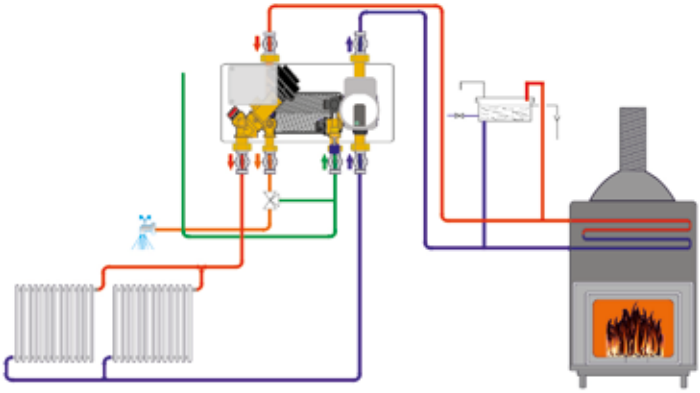

WATERWARM WTW6 cod.561551 - 6 tubi, circolatore, flussostato, valvola deviatrice 3 vie, scambiatore 14 piastre, completo di morsettiera protetta e coperchio protettivo

CARATTERISTICHE TECNICHE
Tensione di alimentazione = 230V/50Hz
Potenza max assorbita = 50W
Temperatura acqua di esercizio = 0÷95°C
Temperatura ambiente di lavoro = 0÷50°C
Temperatura di stoccaggio = 0÷60°C
Pressione max fluido riscaldamento = 3 bar
Pressione max fluido ACS = 6 bar
Grado di protezione = IP X4D
Collegamento idraulico:
6 tubi, 4 x 3/4" e 3 x 1/2" raccordi filettati femmina

CENTRALINE PER CONTROLLO E REGOLAZIONE MODULI IDRAULICI E CAMINETTI

FIRE WATER HID SIMPLE 578190

FIRE WATER HID SIMPLE è un regolatore elettronico da incasso DIN503 per caminetti, compatto, dal design accattivante e adattabile a ogni ambiente di installazione. È in grado di gestire il circolatore di un impianto di riscaldamento ad acqua grazie alla logica a microprocessore. È inoltre possibile comandare l'attivazione manuale di un motore per girarrosto "grill". Completo di sonda a immersione, pozzetto e placca estetica nera.

Alimentazione elettrica = 230 Vac / 50 Hz
Potenza max assorbita = 3,2 W
Portata contatti = 3(1) A 250 Vac
Sonde utilizzabili = NTC 10 K @ 25°C
Visualizzazione temperatura = 3,0÷99,9 °C
Risoluzione = 0,1°C
Temperatura ambiente di esercizio = 0÷50°C
Classe di isolamento (a dispositivo installato) = II
Grado di protezione (a dispositivo installato) = IP20
Omologazioni = CE, ENEC03

FIRE/503 WATER HID 578257

FIRE WATER HID può gestire:
- due circolatori
- una valvola deviatrice
- un'uscita ausiliaria con contatto in scambio
- sino a tre ingressi digitali o analogici (sonde temperatura, flussostato, etc.).

Comandi con display a led blu e tastiera. Configurazione modelli personalizzando le soglie d'intervento di circolatori, valvole e relè aux. Il display visualizza la temperatura dell'acqua rilevata dal sensore, lo stato delle uscite collegate ed eventuali condizioni di allarme. Completo di N° 1 sonda NTC con accessori di installazione e placca di copertura estetica.

Alimentazione elettrica = 230 Vac / 50 Hz
Potenza max assorbita = 3,2 W
Portata contatti = 3(1) A 250 Vac
Sonde utilizzabili = NTC 10 K @ 25°C
Visualizzazione temperatura = 3,0÷99,9°C
Risoluzione = 0,1°C
Temperatura ambiente di esercizio = 0÷50°C
Classe di isolamento (a dispositivo installato) = II
Grado di protezione (a dispositivo installato) = IP20
Omologazioni = CE, ENEC03

CERTIFICAZIONI

Direttiva / Directive
2004/108/EC
98/83/EC
D.M. 174-2004

IMQ S.p.A. Società a Socio Unico
I-20138 Milano - via Quintiliano, 43
tel. 0250731(r.a.) - fax 0250991300
e-mail: info@imq.it - www.imq.it

Rea Milano 1595884
Registro Imprese MI 12898410159
C.F./P.I. 12898410159
Capitale Sociale € 4.000.000

CA02.05395
SN.N00137

ID:
02512300
CD:
CN.300007

Certificato di approvazione

Approval certificate

IMQ, ente di certificazione accreditato, autorizza la ditta

IMQ, accredited certification body, grants to

IMIT CONTROL SYSTEM SRL
VIA VARALLO POMBIA 19
28053 CASTELLETTO TICINO NO

all'uso del marchio

the licence to use the mark

ENEC 03,IMQ

Il presente certificato è stato rilasciato sotto la presunzione e subordinatamente al fatto che il concessionario detenga tutti i necessari diritti legali relativi ai prodotti presentati per le prove e la certificazione, descritti nell'Allegato al presente certificato; inoltre, esso è soggetto alle condizioni previste nel "Regolamento IMQ - Certificazione prodotto".

This certificate has been issued under the presumption and conditional on the fact that the licensee holds all necessary legal rights with regard to the products presented for testing and certification, and listed in the annex to this certificate; moreover, it is subjected to the conditions foreseen by "IMQ Rules - Product Certification".

per i seguenti prodotti

Dispositivi di comando sensibili alla temperatura (Serie MFH)

for the following products

Temperature sensing controls (Series MFH)

Emesso il / Issued on **2013-11-06**
Aggiornato il / Updated on **2013-11-28**
Sostituisce / Replaces **2013-11-06**

IMQ S.p.A.

TEST CERTIFICATE

CERTIFICATO DI PROVA

REGISTRATION No. : 897
Numero di registrazione

PRODUCT : Hydraulics interface modules
Prodotto *Moduli di interfaccia idraulici*

APPLICANT : IMIT CONTROL SYSTEM S.r.l.
Richiedente Via Varallo Pombia 19
I-28053 Castelletto Ticino (NO)

MANUFACTURER : IMIT CONTROL SYSTEM S.r.l.
Costruttore Via Varallo Pombia 19
I-28053 Castelletto Ticino (NO)

TRADE MARK : IMIT
Marca

MODEL/TYPE REF. : WTW41S11I; WTL61N21E; WTL41N20I; WTC72S21E
Modello/Tipo, se dato

TEST RESULTS
Risultato delle prove

A sample of above product was found to be in compliance with the Technical specification(s) / standard(s) listed below.
Un campione del prodotto specificato è stato provato ed è risultato conforme alle norme/specifiche tecniche qui sotto indicate

TEST DETAILS
Dettagli delle prove

TEST REPORTS REFERENCES NO. *Riferimento Rapporti di prova*	TECHNICAL SPECIFICATIONS / STANDARDS *Specifiche Tecniche / Norme di riferimento*
06SN00016 06SN00018 06SN00019 80SN00271 80SN00151/1	• EN 60335-1:2002 + A1:2004 + A11:2004 + A12:2006 + A2:2006 + A13:2008 + A14:2010 • EN 60335-2-102 :2006 + A1:2010 • EN 62233:2009 • EN 55014-1:2006 + A1:2009 + A2:2011 • EN 55014-2:1997 + A1:2001 + A2:2008 + EC:1997 + IS:2007 • EN 61000-3-2:2006 + A1:2009 + A2:2009 • EN 61000-3-3:2008

Number of Annexes : (1 Hydraulics interface modules list ; 5 Test reports)
Numero di allegati
Place and Date of first issue : Milan, 2013-11-25
Luogo e data del rilascio
Date of updating :
Data di aggiornamento
Replace :
Sostituisce

IMQ

This Test Certificate is the result of testing a sample of the product submitted, in accordance with the provisions of the specified Technical Specifications/Standards. It is issued according to product certification system IX of ISO/IEC Guide 67, therefore, it does not imply any judgment on the production and it does not permit the use of a mark of conformity. Only full reproduction of this Certificate are allowed without written permission of IMQ.
Questo Certificato di Prova è il risultato delle prove effettuate sul campione di prodotto presentato, secondo le prescrizioni delle corrispondenti norme/specifiche tecniche citate. Esso è emesso in conformità al sistema di certificazione di prodotto IX della norma ISO/IEC Guide 67: pertanto esso non implica un giudizio sulla produzione e non permette l'uso di un marchio di conformità. Solo la completa riproduzione di questo Certificato è permessa senza l'autorizzazione scritta dell'IMQ.

Mod. 923/1

IMQ S.p.A. Società a socio unico I-20138 Milano - Via Quintiliano 43 - tel. 0250731(r.a.) - Fax 0250991500 - info@imq.it - www.imq.it
Rea N. 1595884 - Registro imprese MI 12898410159 - C.F./P.I. 12898410159 - Capitale sociale 4.000.000 euro

Sicurezza Elettrica
Electric Safety Standard
EN 60335-1 EN 6035-2-102

Tutti i prodotti IMIT sono progettati in conformità alle normative relative alla sicurezza elettrica (EN 60335-1, EN 60335-2-102) e alla compatibilità elettromagnetica (direttiva 2004/108/CE), grazie alle verifiche effettuate dai laboratori IMQ di Milano.
Durante il processo produttivo vengono utilizzati materiali e componenti di alto livello qualitativo, specifici per applicazioni termosanitarie, in conformità alla direttiva 98/83/CE (D.M. 174 del 2004).

Sicurezza al 100%

Per garantire la sicurezza di ognuno dei suoi sistemi per interfacce idrauliche, IMIT effettua i seguenti controlli sul 100% della produzione:
- collaudo idraulico con prova di tenuta per 10 minuti, a 3 bar per il circuito di riscaldamento e a 6 bar per il sanitario;
- collaudo di sicurezza elettrica, continuità del conduttore di protezione di terra, rigidità dielettrica e isolamento;
- collaudo funzionale, mediante una centralina di simulazione, con attivazione e verifica dei componenti a bordo.

Minori perdite di carico

Il design dei tubi è ottimizzato per ridurre le perdite di carico al minimo.

Dimensioni ridotte

Tutti i moduli sono progettati sfruttando al massimo prestazioni e spazio, per questo motivo sono estremamente compatti e adatti a piccoli spazi.

Finiture

L'estetica dei prodotti è garantita dal mantello robusto, chiuso e verniciato con finitura antigraffio RAL9003.

Imballo

I prodotti IMIT sono protetti durante il trasporto, grazie a un imballo con doppia protezione in polistirolo.